2.4 GHz 5 dBi N 型母头全向天线

规格参数

频宽	2.4 – 2.5 GHz
增益	5 dBi
极化	线性，垂直
水平波束宽度	360° (-3 dB)
垂直波束宽度	32° (-3 dB)
下倾角	0°
驻波比	2 （最大）
阻抗	50 Ω
功率容量	20 W (cw)

环境和硬件参数

温度	-40 °C - +80 °C
湿度	55 °C 下 95%
风载荷	可达 216 km/h (134 mph)
天线罩颜色	灰色
天线罩材料	玻璃纤维，抗紫外线
重量	800 g
尺寸	330 x Ø19 mm
馈线长度	30 cm, ULA198(B)
接头	N 型母头
安装类型	抱杆或挂墙
抱杆尺寸	Ø51 - 89 mm (Ø2 - 3.5 英寸)

尺寸和安装图

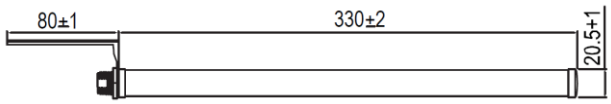

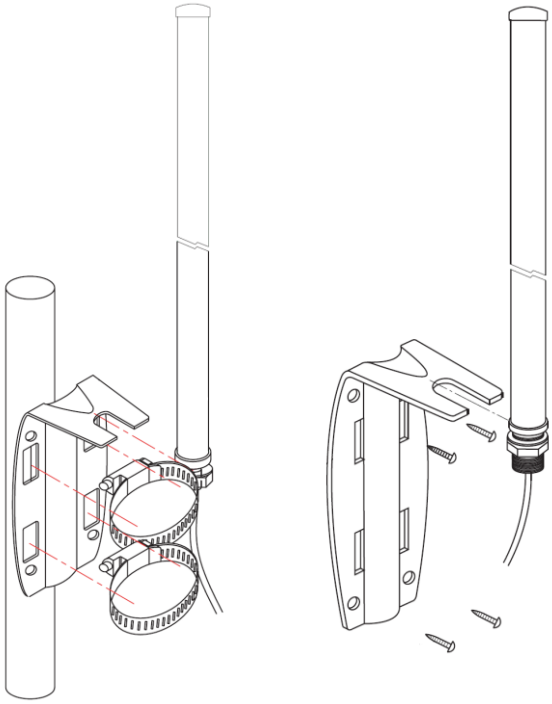

天线阵列

水平共极化

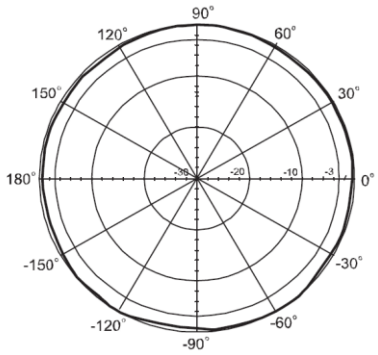

垂直共极化

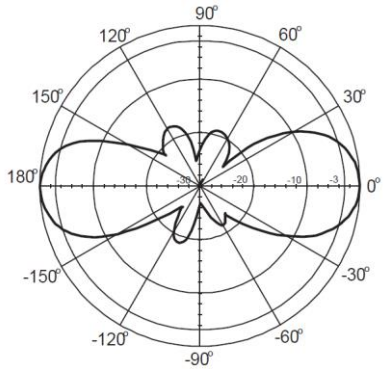

产品订购信息

- 2.4 GHz 5 dBi N 型母头全向天线含安装件 (Part No.: SD.AN-2M5F-00)

联系我们

- 邮箱：sales@altaitechnologies.com

2M5F-AN-221026

奥泰尔已尽可能的在文档中提供准确的信息，但对信息的准确性和完整性不承担任何法律责任，如有更改，恕不另行通知。

Altai Technologies Ltd. All rights reserved